MONTAGEANLEITUNG

Balkongeländer Edelstahl

Relinggeländer nicht verstellbar für Balkon, Galerie und Podest

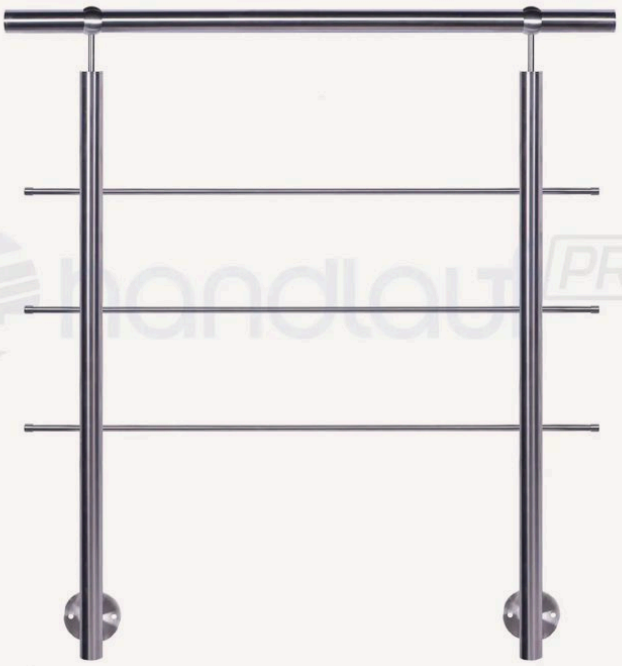

GILT FÜR

HP10008 · HP10009 · HP10010 (nicht verstellbar)

FRAGEN ZUR MONTAGE

+49 (0)89 41616704

Mo–Do 08–17 Uhr, Fr 08–12 Uhr

Vor der Montage

Sicherheit

- Prüfen Sie vor dem Bohren mit einem Leitungssucher, ob Strom-, Gas- oder Wasserleitungen in Wand oder Boden liegen.
- Befestigen Sie nur in tragfähigem Untergrund. Bei Hohlwand, Dämmung, Holz oder unklarem Untergrund rufen Sie uns vor der Montage an.
- Die vorgeschriebene Höhe von Handlauf und Geländer regelt die Landesbauordnung. Im Zweifel hilft das Bauamt.
- Tragen Sie beim Bohren eine Schutzbrille. Belasten Sie das Geländer erst, wenn Kleber und Mörtel ausgehärtet sind.

Montagezeit

Je nach Produkt ca. 30–60 Minuten. Planen Sie bei mehrteiligen Rohren und einbetonierten Pfosten die Aushärtezeit von Kleber und Beton dazu.

Teile prüfen

Legen Sie alle Teile auf eine weiche Unterlage und vergleichen Sie sie mit dem Lieferumfang unten. Fehlt etwas, rufen Sie uns an, bevor Sie bohren.

Werkzeug



Maßband · Wasserwaage · Bohrmaschine · Gummihammer · Inbusschlüssel · Bleistift

Dazu kommen Kreppband zum Markieren und ein Steinbohrer, dessen Durchmesser zum beiliegenden Dübel passt (steht auf dem Dübel). Für Beton und Naturstein nehmen Sie eine Schlagbohrmaschine oder einen Bohrhammer.

Balkongeländer

Lieferumfang

Handlauf, Rundrohr 42,4 × 2,0 mm	nach Maß, ab ca. 2.000 mm mehrteilig
Pfosten Ø 42,4 mm mit Bodenplatte, Anker oder zum Einbetonieren	Anzahl je nach Länge
Querstäbe Ø 12 mm Vollmaterial	2 bis 5 je nach Auswahl, mit Haltern und Zierkappen
Handlaufaufnahme	Kugelring oder Trägerplatte, wie bestellt
Endkappen	2 Stück
Schrauben und Dübel	bei aufgesetzt und seitlich, einbetoniert ohne
Edelstahlkleber	für die Zierkappen, bei mehrteiligem Rohr mit Steckverbinder

> Richten Sie den Handlauf mit der Wasserwaage waagerecht aus. Ecken, L- und U-Formen nur nach telefonischer Absprache.

Balkongeländer: Schritt für Schritt

1 Rohr verbinden

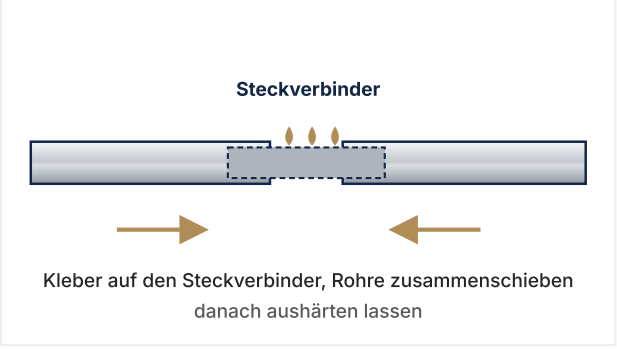

Nur bei mehrteiligem Rohr: Längere Handläufe kommen in mehreren Teilen, damit sie als Paket verschickt werden können. Tragen Sie den Edelstahlkleber auf den Steckverbinder auf, schieben Sie die Rohre bis zum Anschlag zusammen und wischen Sie überschüssigen Kleber sofort ab. Lassen Sie die Verbindung so lange aushärten, wie auf der Kleberverpackung steht.

2 Bodenplatten anzeichnen

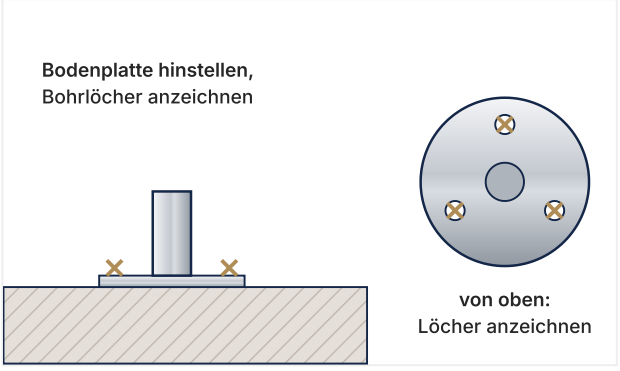

Stellen Sie die Bodenplatten an die gewünschten Stellen und markieren Sie die Bohrlöcher. Verteilen Sie die Pfosten gleichmäßig, die äußeren sitzen etwa 150 mm vor den Rohrenden. Bohren Sie nicht zu nah an der Plattenkante.

3 Bohren und Bodenplatten verschrauben

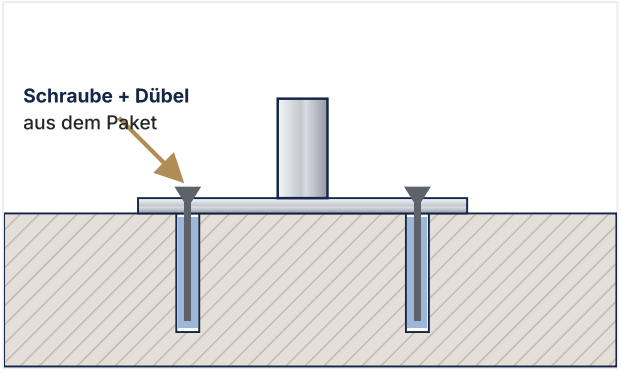

Bohren Sie die Löcher in den Untergrund, saugen Sie sie aus und setzen Sie die Anker. Richten Sie die Bodenplatten aus und verschrauben Sie sie fest.

4 Pfosten aufsetzen und ausrichten

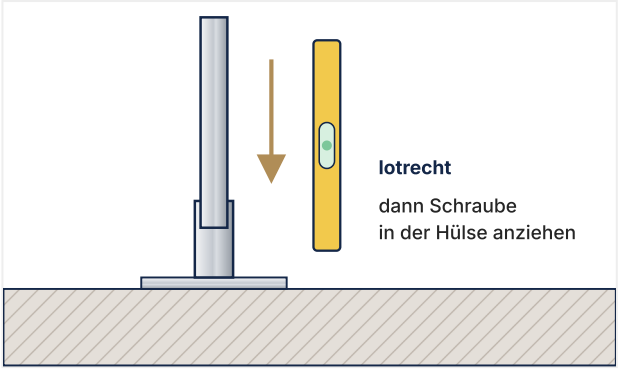

Setzen Sie die Pfosten in die Hülsen der Bodenplatten, richten Sie sie mit der Wasserwaage lotrecht aus und ziehen Sie die Schrauben fest.

5 Querstabhalter montieren

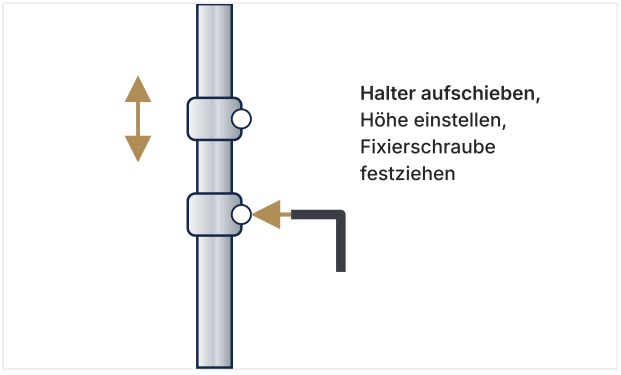

Schieben Sie die Halter für die Querstäbe auf die Pfosten, stellen Sie sie auf die gewünschte Höhe ein und ziehen Sie die Fixierschrauben mit dem Inbusschlüssel fest.

6 Querstäbe einsetzen

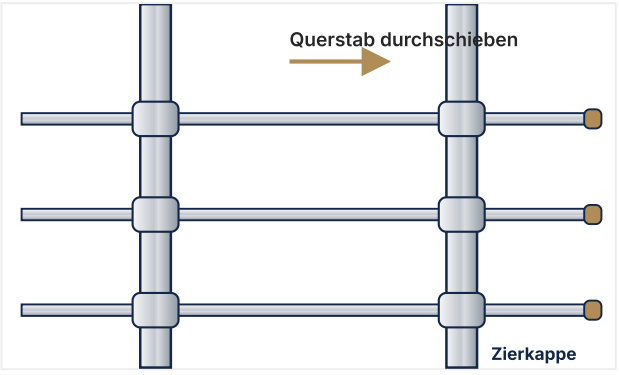

Schieben Sie die Querstäbe durch die Halter, richten Sie sie aus und fixieren Sie sie. Die Zierkappen kleben Sie mit dem beiliegenden Edelstahlkleber auf die Enden der Querstäbe.

7 Handlaufaufnahme und Handlauf

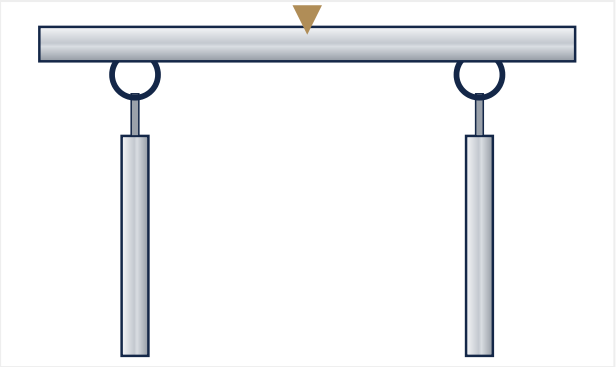

Montieren Sie die Handlaufaufnahme oben am Pfosten. Kugelring: Ring auf dem Pfosten befestigen, Handlauf einlegen, ausrichten und festziehen. Trägerplatte: Platte unter den Handlauf schrauben, Handlauf auflegen, entlang des Geländers ausrichten und verschrauben.

8 Endkappen aufsetzen



Endkappe aufsetzen und mit dem Gummihammer vorsichtig bündig einschlagen

Setzen Sie die Endkappen auf die offenen Rohrenden und schlagen Sie sie mit dem Gummihammer bündig ein. Ein Holzklotz zwischen Hammer und Kappe schont die Oberfläche.

9 Nachziehen und prüfen

Prüfen Sie die Ausrichtung aller Teile, ziehen Sie sämtliche Schraubverbindungen nach und rütteln Sie kräftig am Handlauf. Nichts darf wackeln.

V Variante: seitlich montiert

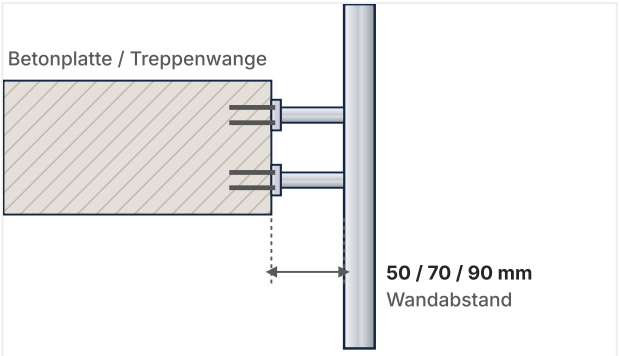

Statt Bodenplatten halten Anker den Pfosten an der Stirnseite der Platte oder an der Treppenwange. Halten Sie den Pfosten lotrecht an, zeichnen Sie die Bohrlöcher an, bohren, dübeln und schrauben Sie die Anker fest. Der Abstand zur Wand ist der bestellte Wandabstand (50, 70 oder 90 mm). Danach geht es weiter wie oben.

V Variante: einbetoniert

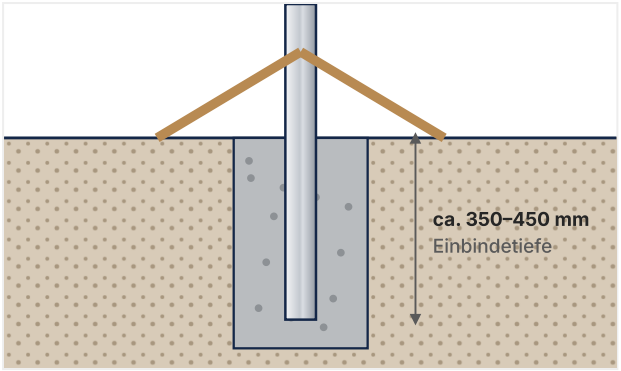

Statt Bodenplatten: Graben oder bohren Sie für jeden Pfosten ein Loch für eine Einbindetiefe von ca. 350–450 mm. Setzen Sie die Pfosten ein, richten Sie sie lotrecht und in einer Flucht aus und füllen Sie mit Beton oder Montagemörtel. Latten halten die Pfosten, bis alles ausgehärtet ist. Danach geht es weiter wie oben. Bei dieser Ausführung liegen keine Schrauben und Dübel bei.

Zum Schluss

Endkontrolle

- [ ] Alle Schrauben sind fest, die Abdeckrosetten sitzen.
- [ ] Der Handlauf wackelt nicht, auch nicht unter kräftigem Zug.
- [ ] Kleber und Mörtel sind ausgehärtet, bevor jemand das Geländer benutzt.
- [ ] Fingerabdrücke und Kleberreste mit warmem Wasser und einem weichen Tuch entfernen.

Pflege

Warmes Wasser und ein weiches Tuch reichen, bei Bedarf ein Pflegemittel für Edelstahl. Keine chlorhaltigen oder scheuernden Reiniger, keine Stahlwolle.

Hängen Sie an einem Schritt fest?

+49 (0)89 41616704

Mo–Do 08–17 Uhr, Fr 08–12 Uhr · info@handlaufpro.de

HandlaufPRO · HiraPro GmbH · Edisonstraße 2–4 · 85716 Unterschleißheim · handlaufpro.de · Stand 11/2026